flexifold™

| 產品型號 | F-100<br>(手動) MANUAL | 頁數<br>1/6 |
|---|---|---|

## 面料和材料說明書

| | |
|---|---|
| 產品名稱 | 活動隔音間牆系統 Acoustic Operable Wall System |
| 產品型號 | '**flexifold** ' type F100 Solid (手動) Manual |
| 標準尺寸 | 間牆基本厚度為100毫米<br>詳細說明按圖紙提供 |
| 間牆外框 | 鋁質型材框架 (6063-T5材質) |
| 外框顏色 | 自然電鍍鋁色 |
| 內部支撐框架 | 鋼管結構 |
| 角位隔音膠件 | 乙丙聚烯發泡 |
| 隔音緩衝密封膠條 | 乙丙聚烯 |
| 間牆裝飾面料 | 多種表面處理提供,包括木質, 布料, 鋼片及<br>其他多種材料選擇, 同時亦可以加入視線<br>玻璃窗。 |
| 間牆尺寸 | 此款鋁外框高度限制至4.5米高, 寬度<br>定制需符合個別場合需求。 |
| 供應及安裝 | 發時好國際中國有限公司<br>Flexifold International China Ltd. |
| 地址 | 香港屯門建發街5號, 廣建貿易中心1501室<br>Rm 1501 Kwong Kin Trade Centre,<br>5 Kin Fat Street, Tuen Mun, N.T., HK |
| 聯絡 | 電話 : 852 2448 1807<br>傳真 : 852 2448 0473<br>電郵 : info@flexifoldhk.com<br>網址 : www.flexifoldhk.com |

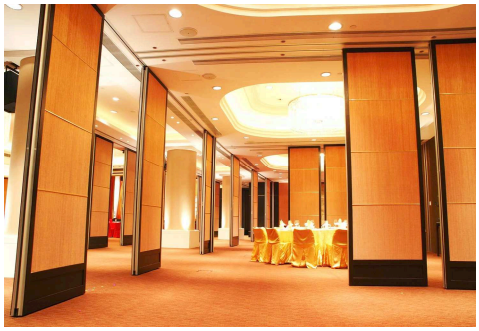

## 面料和材料說明書

### 導軌系統 Track System - 'B' 型 Type 'B'

發時好選用之 'B' 型鋁質導軌及組件(6063-T6)來安裝導軌系統, 此鋁物質硬度能限制間牆運行中的導軌偏斜度小於1毫米。

隔音間牆設計著重於間牆主體及導軌以上至石屎樓底之隔音牆密封工程互相配合。為防止側翼傳輸的噪聲，圍繞著間牆導軌系統的隔聲牆一定要跟間牆系統配合密封。間牆承包商有責任提供隔音石膏板天花外殼(Bulkhead)的詳細資料與負責項目的建築師與顧問之意見及批核。

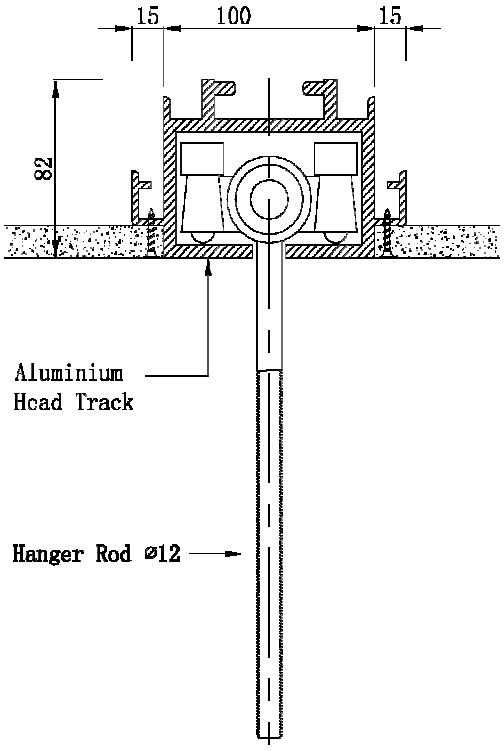


### 導軌系統物料說明表

| 型號 | 名稱 | 物料及型號 | 重量負荷指標 | 備註 |
|---|---|---|---|---|
| B型鋁導軌系統 (B-Track System)用於間牆高度由2米至4米 | 鋁導軌 | 6mm厚擠壓成形鋁<br>(型材 : 6063-T6) | 65MPa | 導軌之表面處理為公司標準之白色靜電噴粉 |
| | B型接駁軌組件 | 6mm厚304不锈鋼<br>精密壓鑄 | 250MPa | 導軌之表面處理為公司標準之白色靜電噴粉 |
| | B型多方向滾軸輪 | 直徑40mm (型號: 6203) | 9.6kN (動負荷) | 每只間墻由2個滾軸輪懸掛，而每個多方向滾軸輪由4個鋼軸承組合成 |
| | | | 4.6kN (靜負荷) | |
| | 滾軸輪吊杆ϕ12 | M12高拉力縲絲 | 350MPa | 每只間墻由2支吊杆懸掛。 |

T- Joint

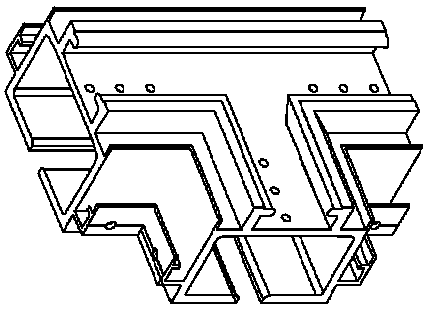

L - Joint

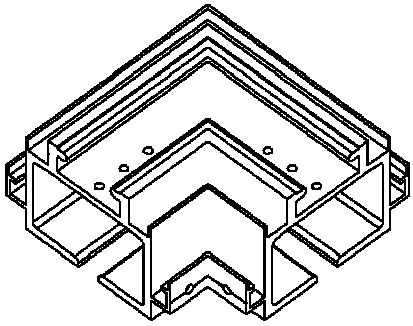

## 面料和材料說明書

**普通間牆 - F100 手動間牆**

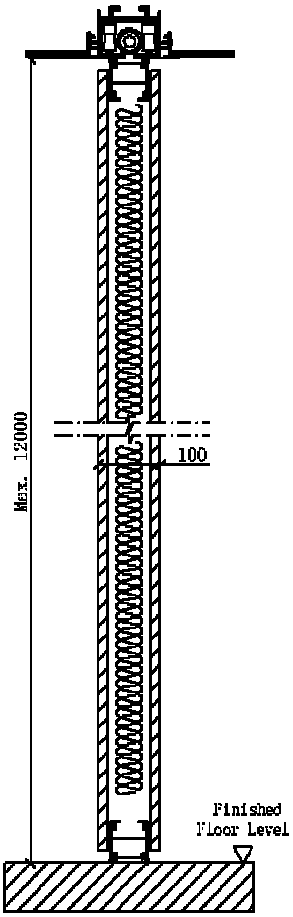


Typical Cross Section A - A

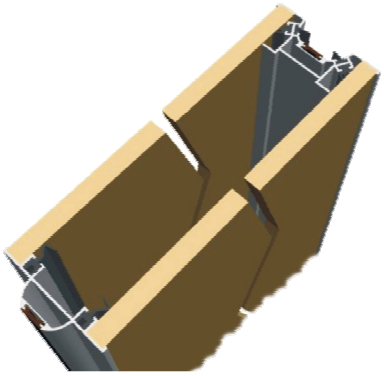

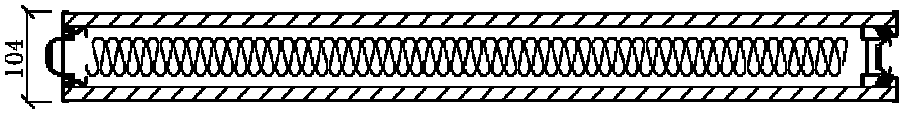


F100型號間牆為手動及獨立操作。每只間牆由頂部的多方向鋼滾軸輪支撐著間牆，沒有地上導軌。間牆可防潮,阻燃和尺寸穩定，導軌組件配有安全系統防止間牆跌下意外。每只間牆直邊配有磁力隔音封條,間牆頂 / 底部配有可調整封條來滿足不同高度間縫的需求。間牆底部的隔音封條離地面 20毫米, 確保足夠操作空隙, 間牆定位需用手柄把底部封條推下封緊(間牆邊),間牆成功安裝需封條壓下,把間牆固定。

## 面料和材料說明書

**尾部絞門 - F100 Solid Manual**

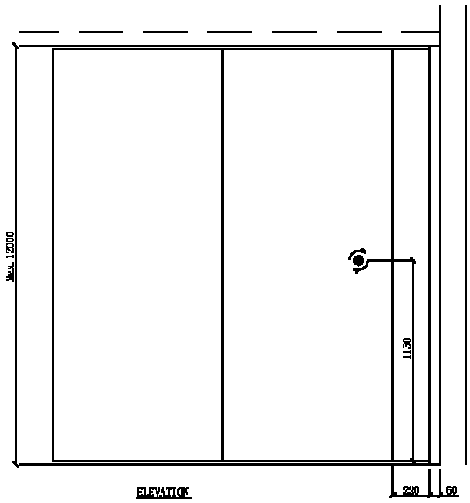


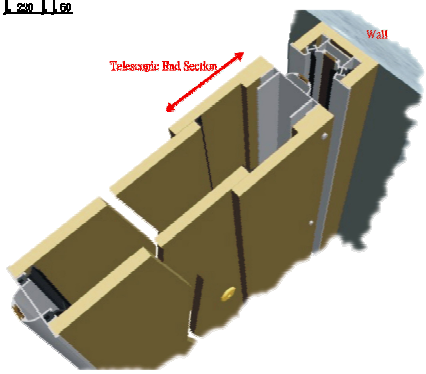


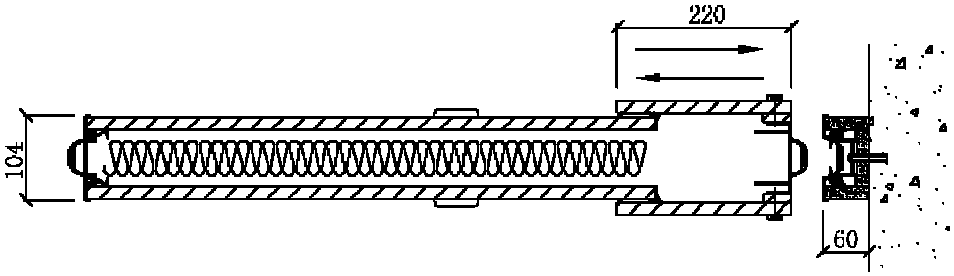


Telescopic End Section B - B

為了保持隔音效果和適應場地的長度和高度, 絞門設計能三邊伸縮, 絞門頂和底部的封條能伸縮 20毫米, 橫行隔音封條收縮程度能達 100 到 120毫米。

## 面料和材料說明書

**帶有門框的間牆**

間牆可訂製單開門或雙開門中門

間牆門的設計和用料 (如門絞,門柄,底座,門鎖及五金組件) 能滿足高負荷用途

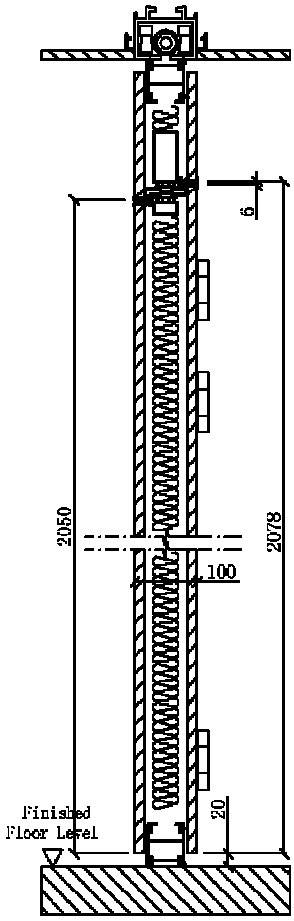


Typical Cross Section A A

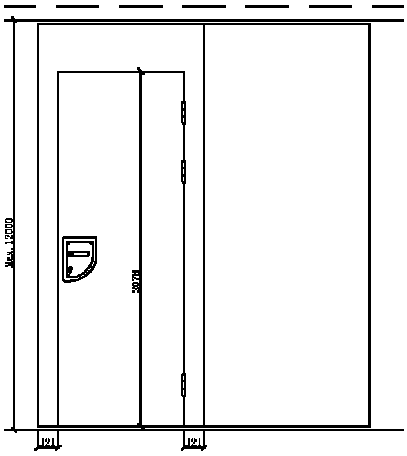


ELEVATION

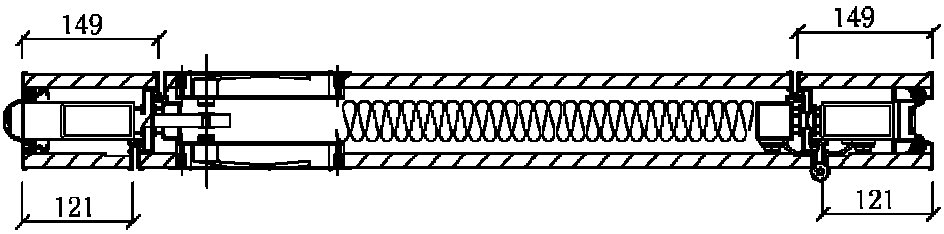


Passdoor B - B

## 面料和材料說明書

**隔音效果 Acoustic Performance**

間牆的STC / SRI 隔音評級為 51 - 53 (實驗室) 和 42 - 45 (實在場合)。

為達到這個高水平的隔音要求, 間牆厚度最少為100mm, 間牆表面密度最少為70kg / $m^2$ (排除裝飾面料)。

間牆框架取用無扭鋁及鋼支架, 兩面覆層取用 15mm 中纤板, 0.95mm 電鍍鋼板和 7mm石膏板。

承包商需展示間牆系統的隔音效果, 隔音測試進行期間需負責建築師和指派顧問在場見證,
在進行隔音測試前, 承包商提交的測試計劃書需得到負責建築師的同意許可。
負責建築師需在隔音測試後的兩週內發表隔音測試的正規報告。

**保證**

售出間牆系統提供五年免人工和材料費用的維修服務 (不包括非自然及人為損壞)
售後維修保養從系統安裝完成當天開始，包括間牆主體和導軌系統和所有內部零件。